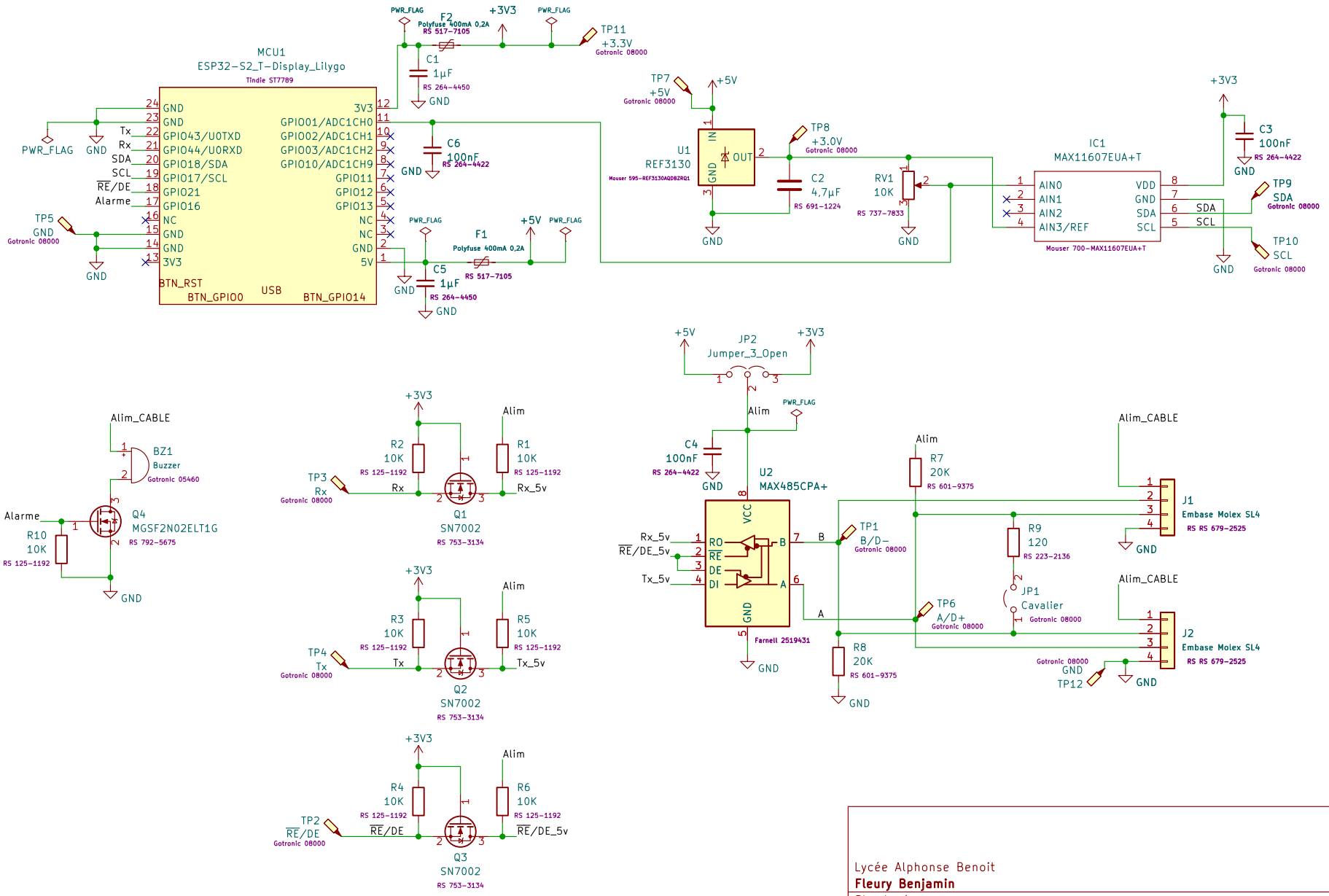

Lycée Alphonse Benoit

Fleury Benjamin

Sheet: /

File: Highline_22_23_Benjamin_FLEURY.kicad_sch

Title: Projet HighLine Rapporteur numérique

Size: A4	Date: 2023-04-13	**Rev:**
KiCad E.D.A. kicad (6.0.9)		Id: 1/1