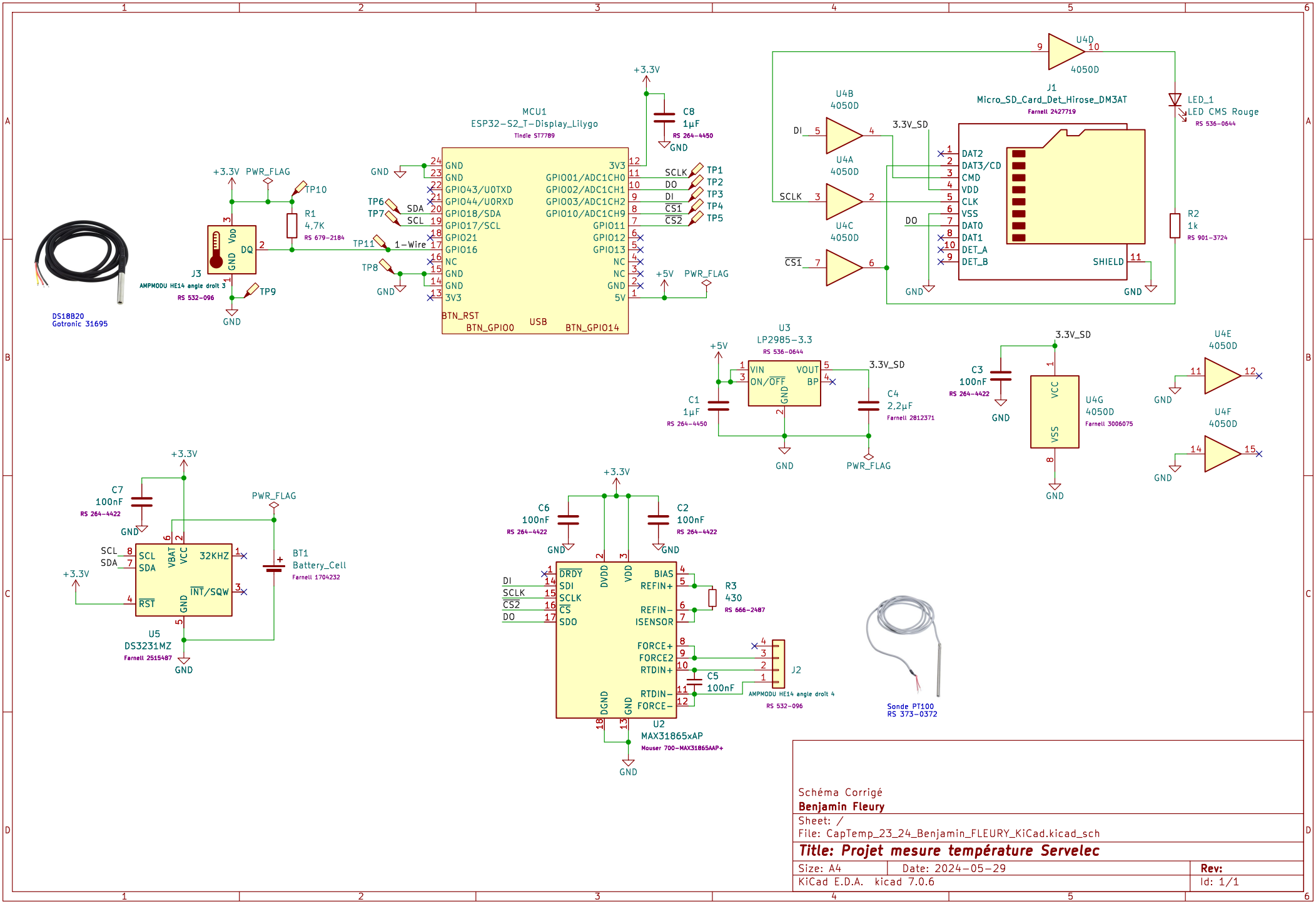

Schéma Corrigé
Benjamin Fleury

Sheet: /
File: CapTemp_23_24_Benjamin_FLEURY_KiCad.kicad_sch

Title: Projet mesure température Servelec

Size: A4	Date: 2024-05-29	**Rev:**
KiCad E.D.A. kicad 7.0.6		Id: 1/1