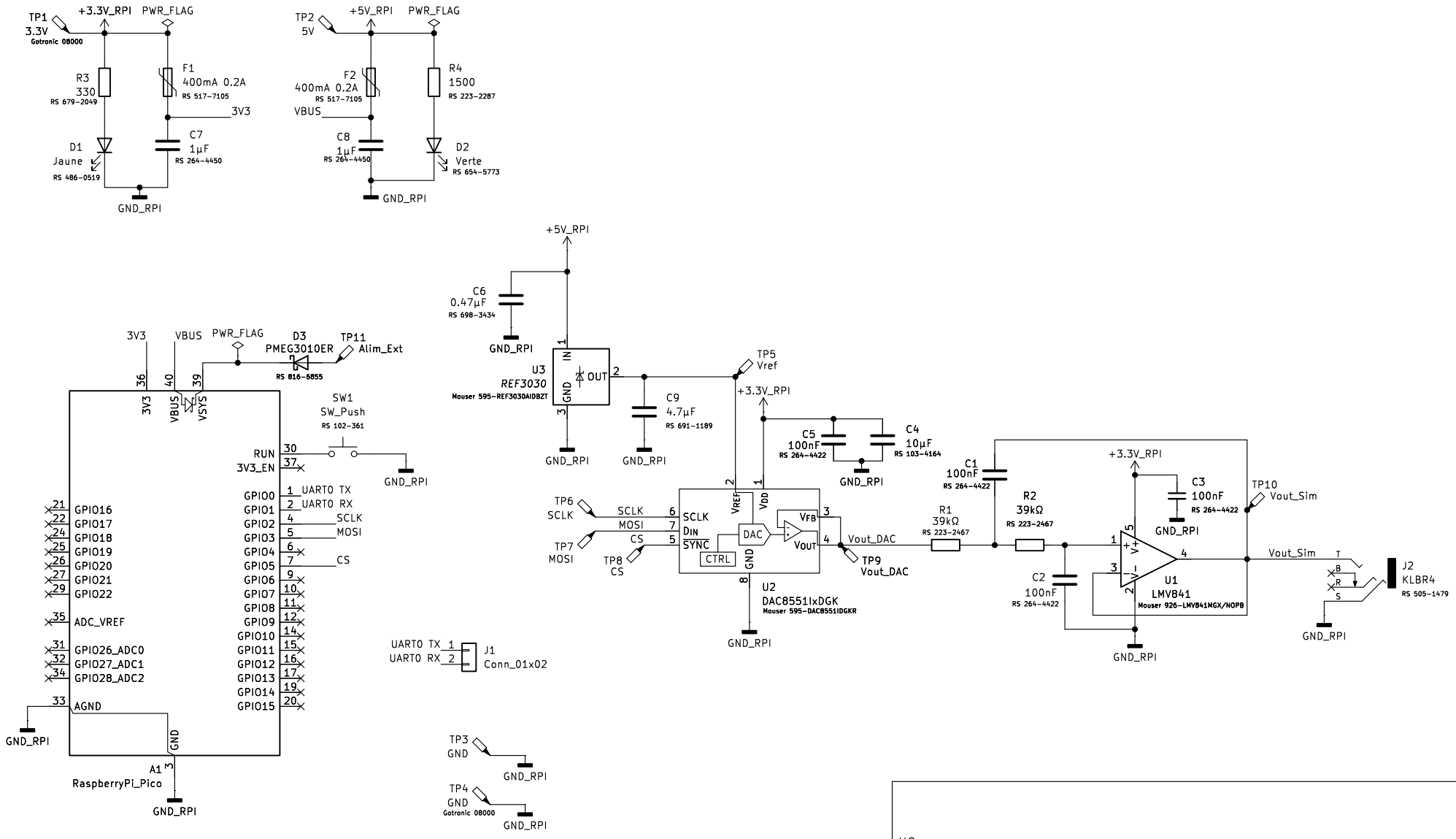

HC

Lycée Alphonse Benoit

Sheet: /

File: ECG_Simulateur_2026.kicad_sch

Title: Simulateur ECG

Size: A4	Date: 2025-12-27	**Rev:**
KiCad E.D.A. 9.0.4		Id: 1/1