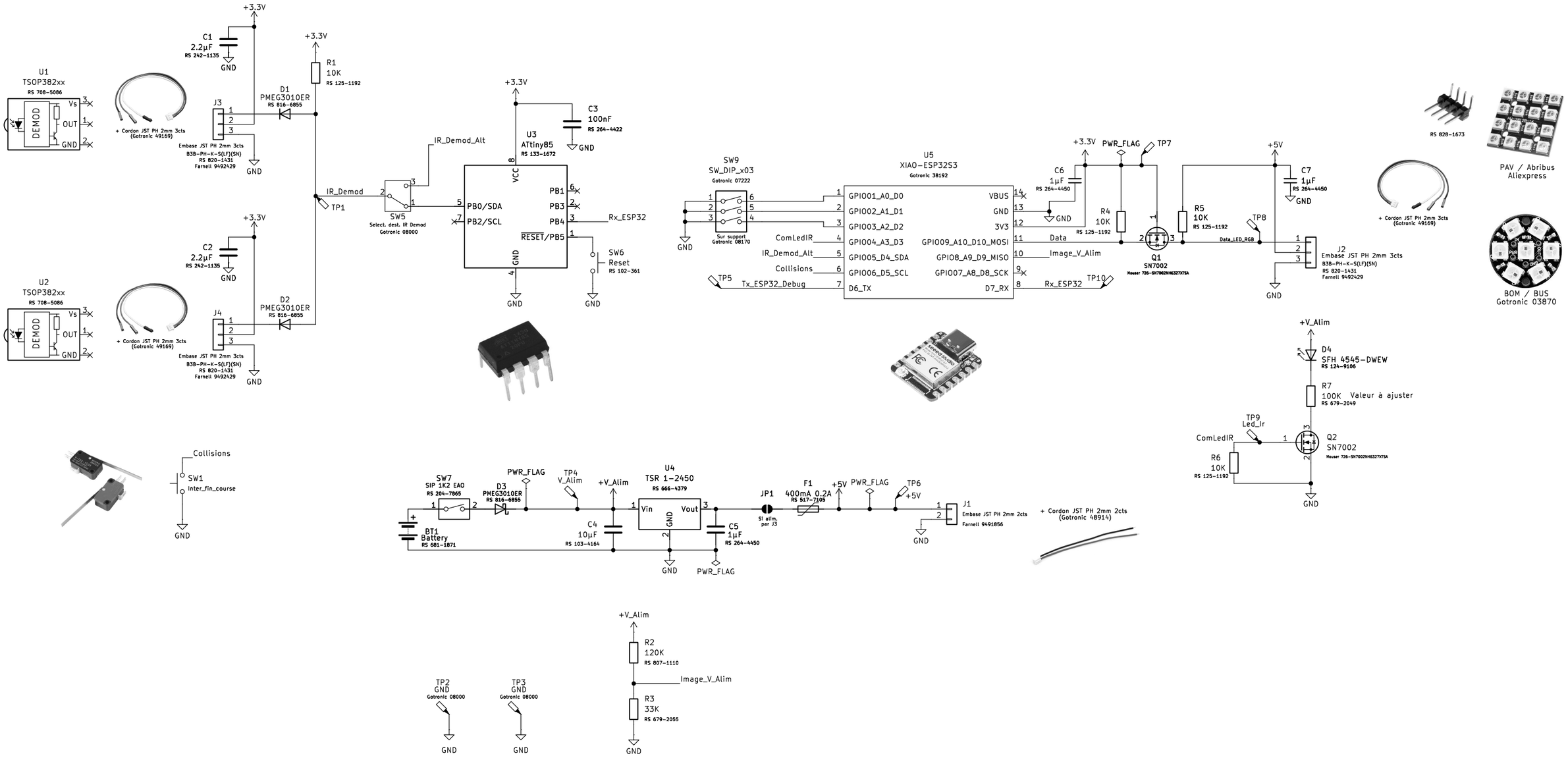

Synthèse ESTOM

Lycée Alphonse Benoît HC

Sheet: /

File: ESTOM_2026_Synthese_Perso.kicad_sch

Title: Projets 2025 ESTOM / Biathlon

Size: A3	Date: 2026-01-31	**Rev:**
KiCad E.D.A. 9.0.4		Id: 1/1